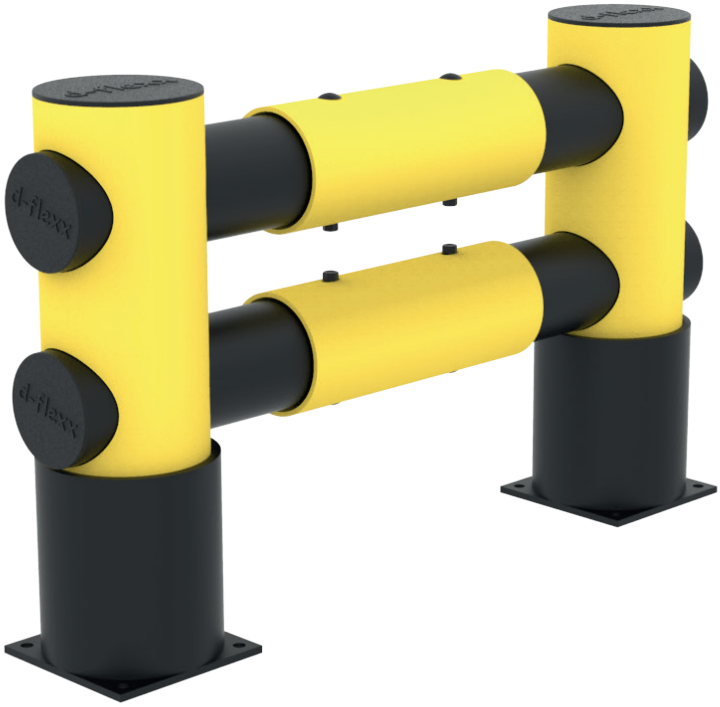

d-flexx
Golf DFRE2-2

2 x DFRE2

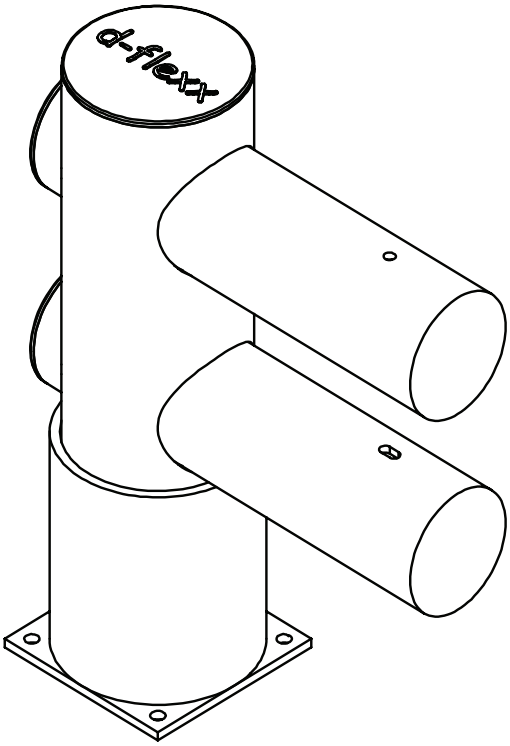

1100 mm

75002
x8

DFRE2-2

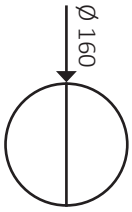

77012 x 2

71031 x 4

71032 x 4

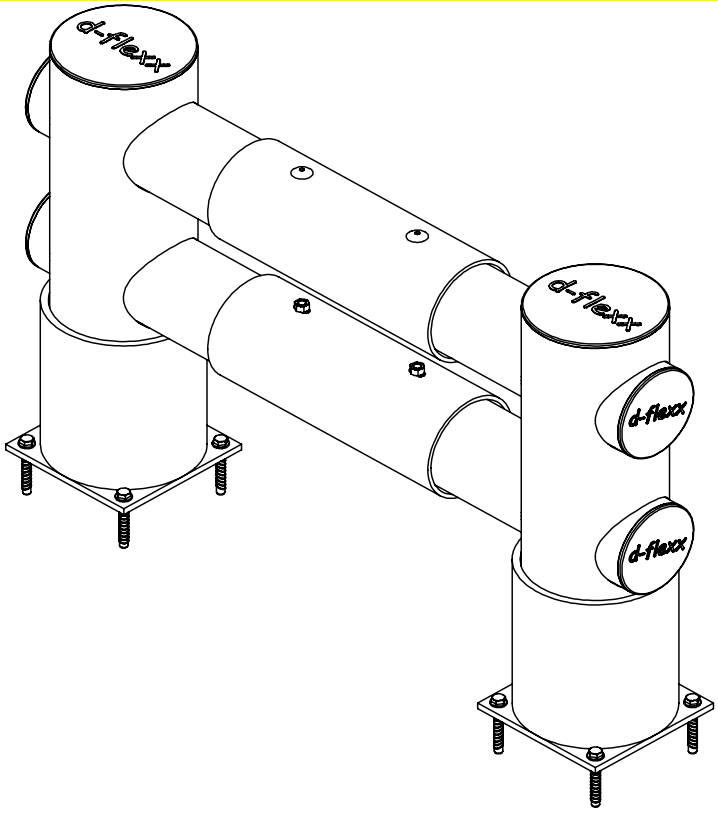
d-flexx
d-flexx
d-flexx
d-flexx

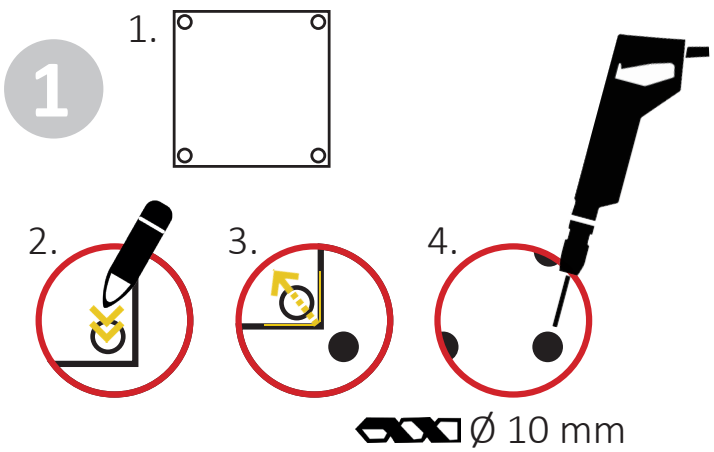
1
1.
2.
3.
4.
Ø 10 mm

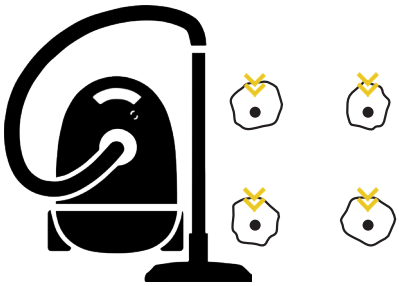
2

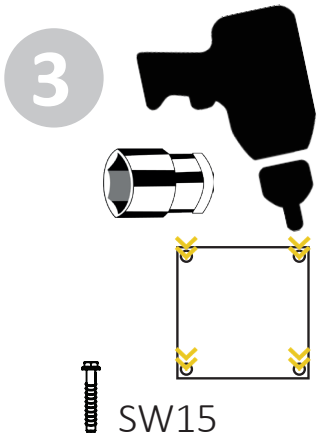
3
SW15

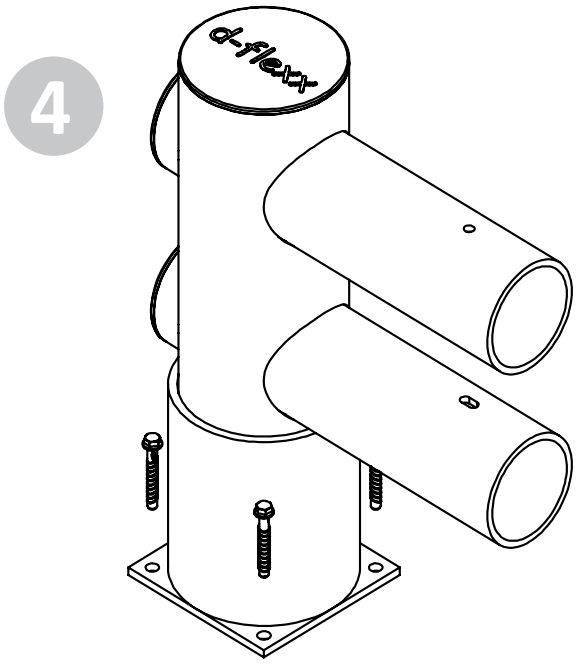
4
d-flexx

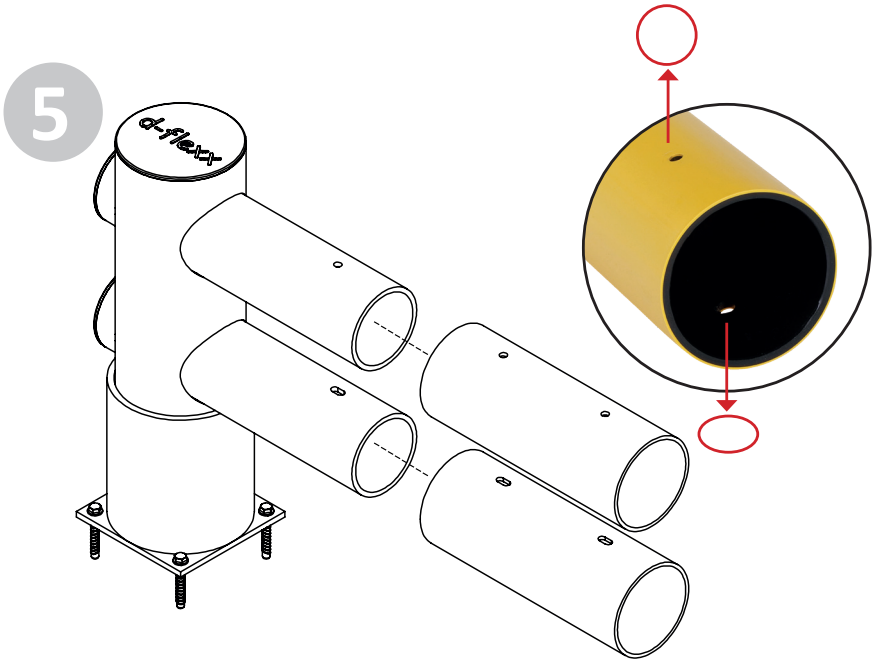
5
d-flexx

6

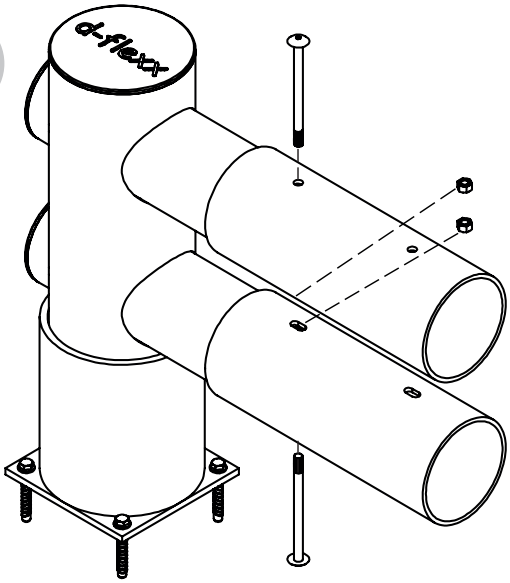
d-flexx

7

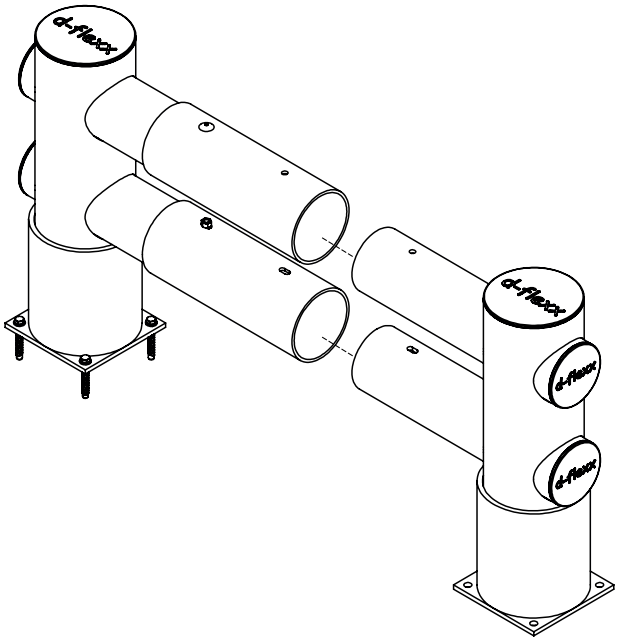
d-flexx
d-flexx
d-flexx
d-flexx

8

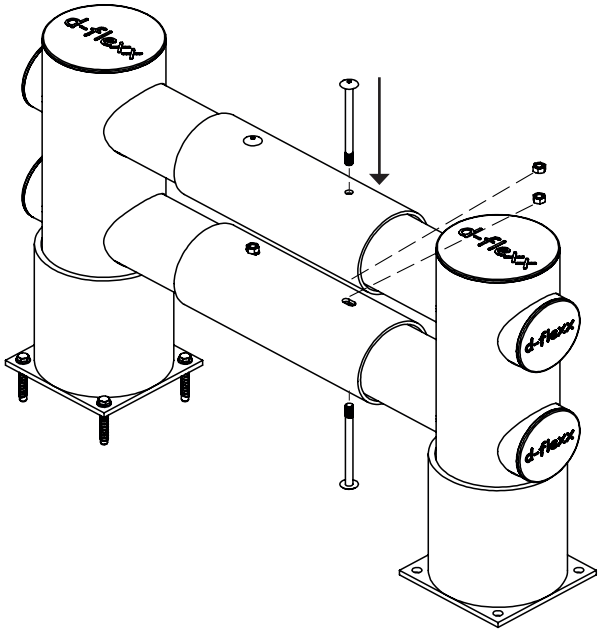
d-flexx
d-flexx
d-flexx
d-flexx

9

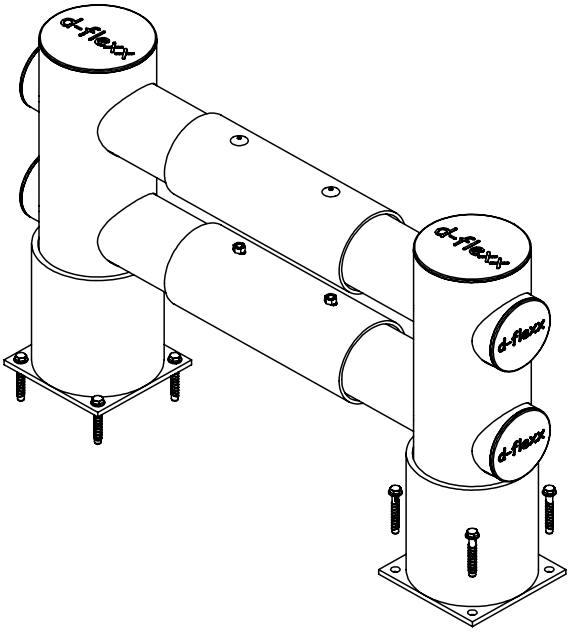
d-flexx
d-flexx
d-flexx
d-flexx

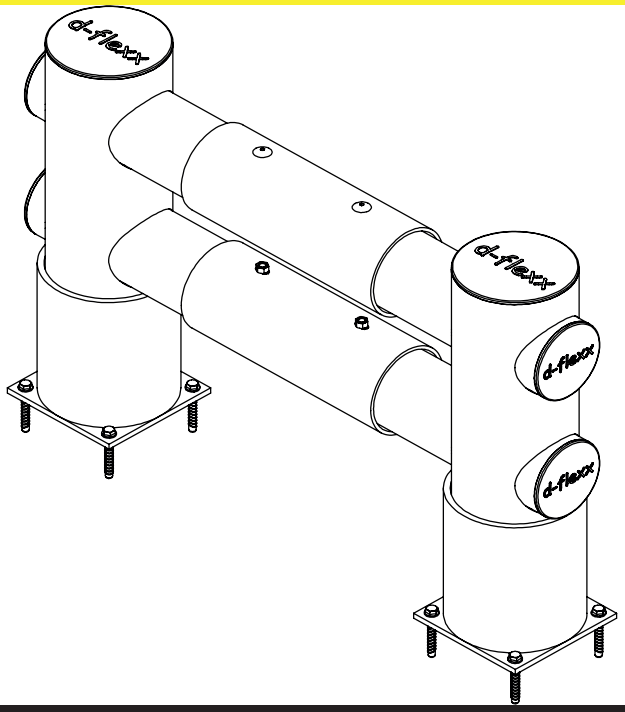
d-flexx
d-flexx
d-flexx
d-flexx